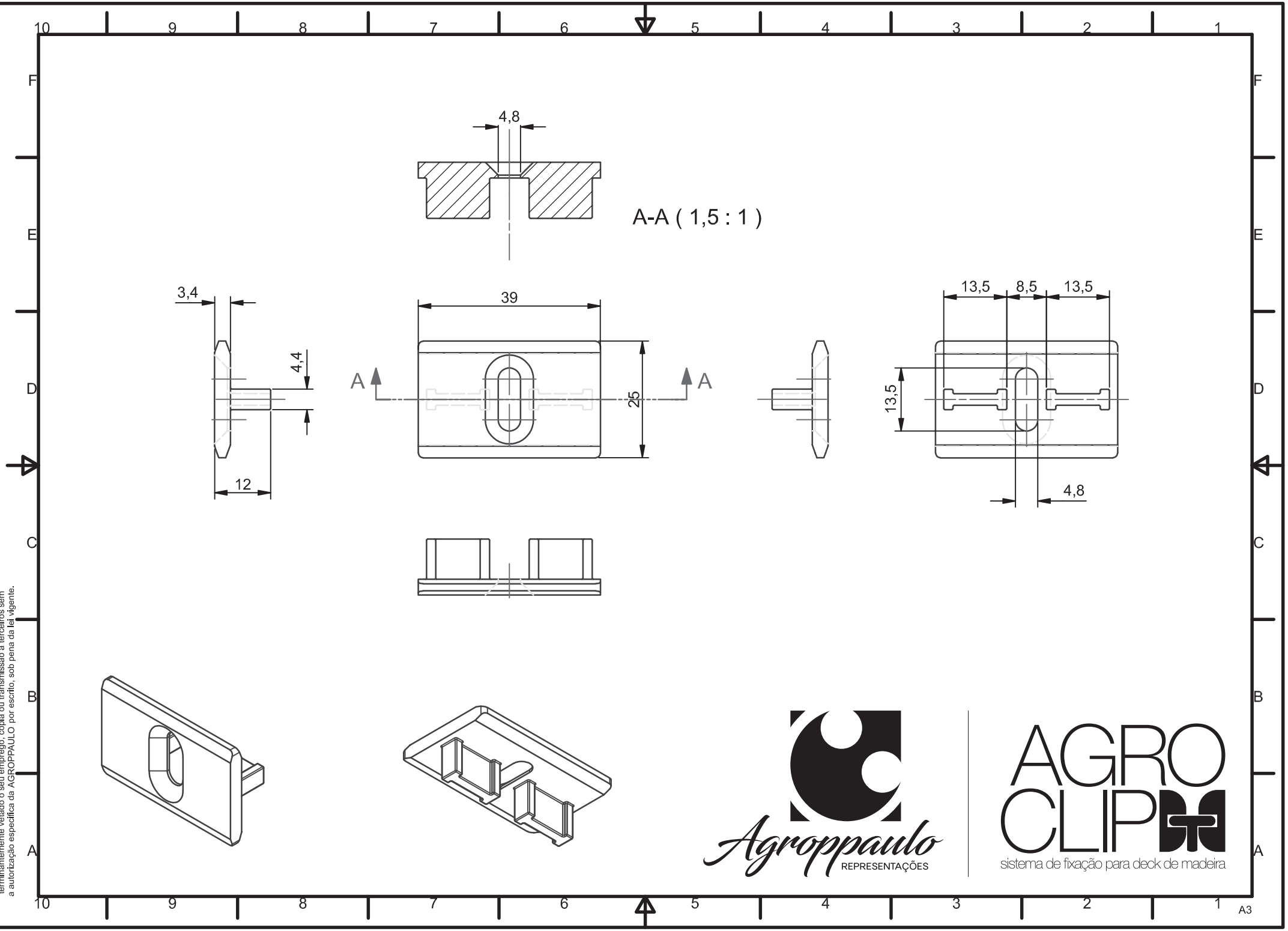

Este desenho e propriedade exclusiva da AGROPPAULO COM SERV LTDA , sendo terminantemente vetado o seu emprego, copia ou transmissão a terceiros sem a autorização especifica da AGROPPAULO por escrito, sob pena da lei vigente.